PM Drehtor 1/1 Fundamentplan - Automatik - einwärts öffnend

Kniehebelantrieb

Ausführung ist auch gespiegelt möglich!

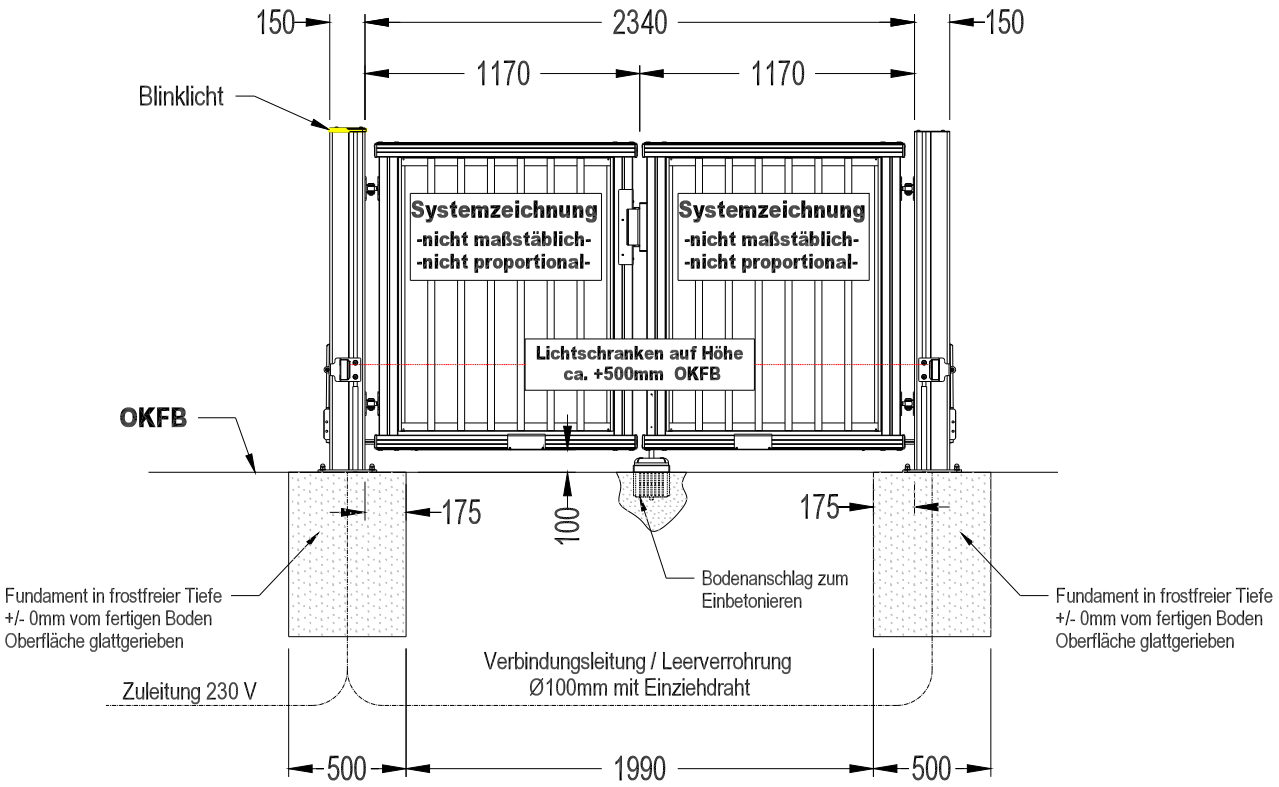

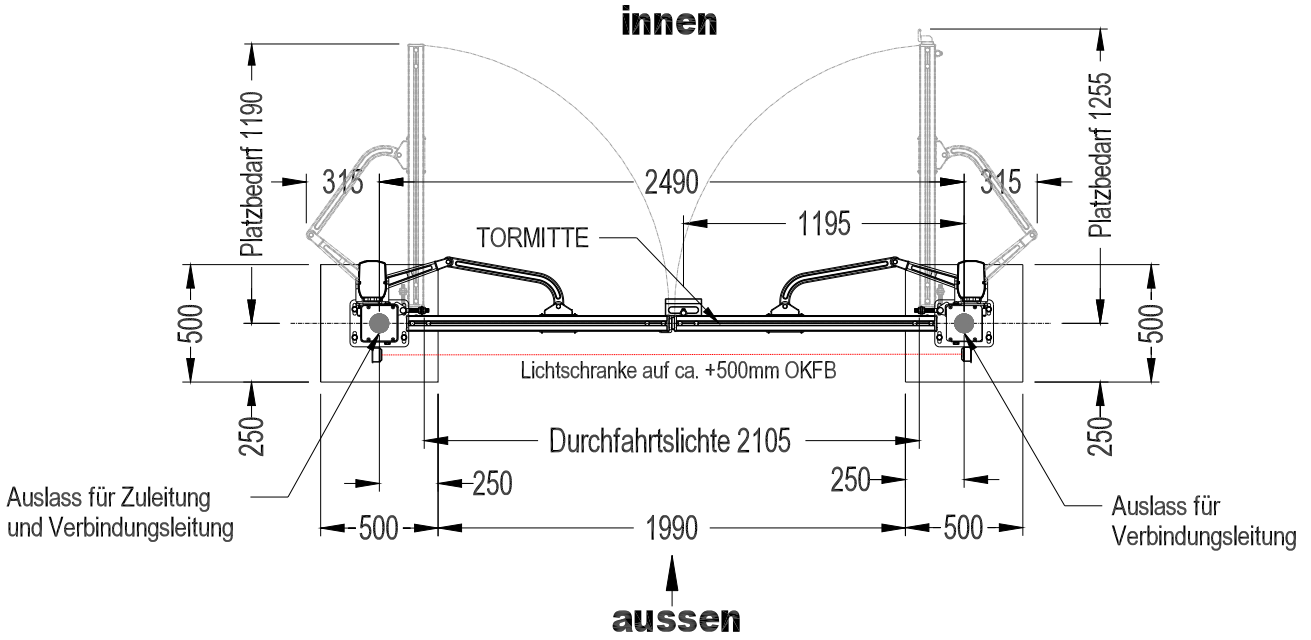

Auf dem Fundamentplan sind konstruktive Mindestgrößen angegeben, die Auslegung und Baugrundbeurteilung obliegt dem Errichter. Bewehrungen (Beispiel.Korb aus Matte R188, Betonüberdeckung 30mm) und Fundamentgröße sind den örtlichen Bodenverhältnissen anzupassen. Betongüte mindestens C25/30 frostsicher. Bitte beachten Sie die vorgeschriebenen Sicherheitsabstände.

" Technische Änderungen vorbehalten "